【 REGD. NO. 31020112393BB 】

GE- 655A709

記号	来 歴	年月日	訂正	審査	備換	マスタ	再MF	作 番
								192786212

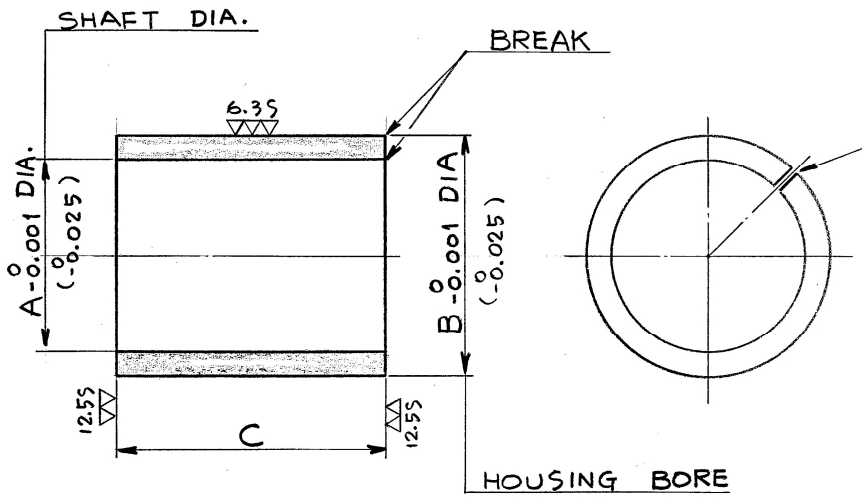

SLIT IN BUSHING TO BE SUCH THAT WHEN CLOSED, VENDOR RECOMMENDED FITS ARE ATTAINED ON DIA'S. SPECIFIED.

DD番	A	B	C	GARLOCK INC. BULLETIN #760+461	GE PT. NO.
1	2.000 (50.800)	2.188 (55.575)	2.50 (63.50)	# 32 DU40	17
2	1.000 (25.400)	1.126 (28.600)	1.50 (38.10)	# 16 DU 24	60
3	3.250 (82.550)	3.437 (87.300)	2.38 (60.452)	# 52 DU38	69
4	2.500 (63.500)	2.688 (68.275)	2.00 (50.800)	# 40 DU32	71
5	1.750 (44.450)	1.938 (49.225)	1.00 (25.40)	# 28 DU16	77
6					
7					
8					
9					
10					

BEARING CAN BE PURCHASED FROM GARLOCK PACKING CO. OR S & K CO.

MATERIAL DU

	K	J	H	G	F	E	D	C	B	A
						HP.4P FT-2 MS0+CT	HP.4P MSV+CT	HP.4P CT.CON	HP.4P MUSm-80X	HP.4P FT-2 MSV+CT
10										
9										
8										
7										
6										
5						1				
4							1			
3								1		
2									1	
1										1

分番	納番	部署	品番	片番	体区	製区	部品名	GT コード	検コ	資材コード	材質 材料 摘要	素材寸法 納明備考	素材 重量	仕上 (kg)
			10											
			9											
			8											
			7											
			6											
		×	5				BRG			L169				
		〃	4				〃			〃				
		〃	3				〃			〃				
		〃	2				〃			〃				
		×	1				BRG			L169				

MT

備付

検

印 カ係 藤田 51.12.28

三角法 製図尺度 N.T.S 原図縮尺 ——

コード

入庫 82.12.28

製図	(株)工村	82.12.07
審査	藤田	〃
承認	大田原	〃

BRG

DUドライベアリング

日立工場

10S360-056

S 221322 (S部品)

0 100