TQS－0405用紙－4 Rev. A

符号	日付	図面来歴	記入
A	1997.10.25	新規制定	阿部

CONFIDENTIAL

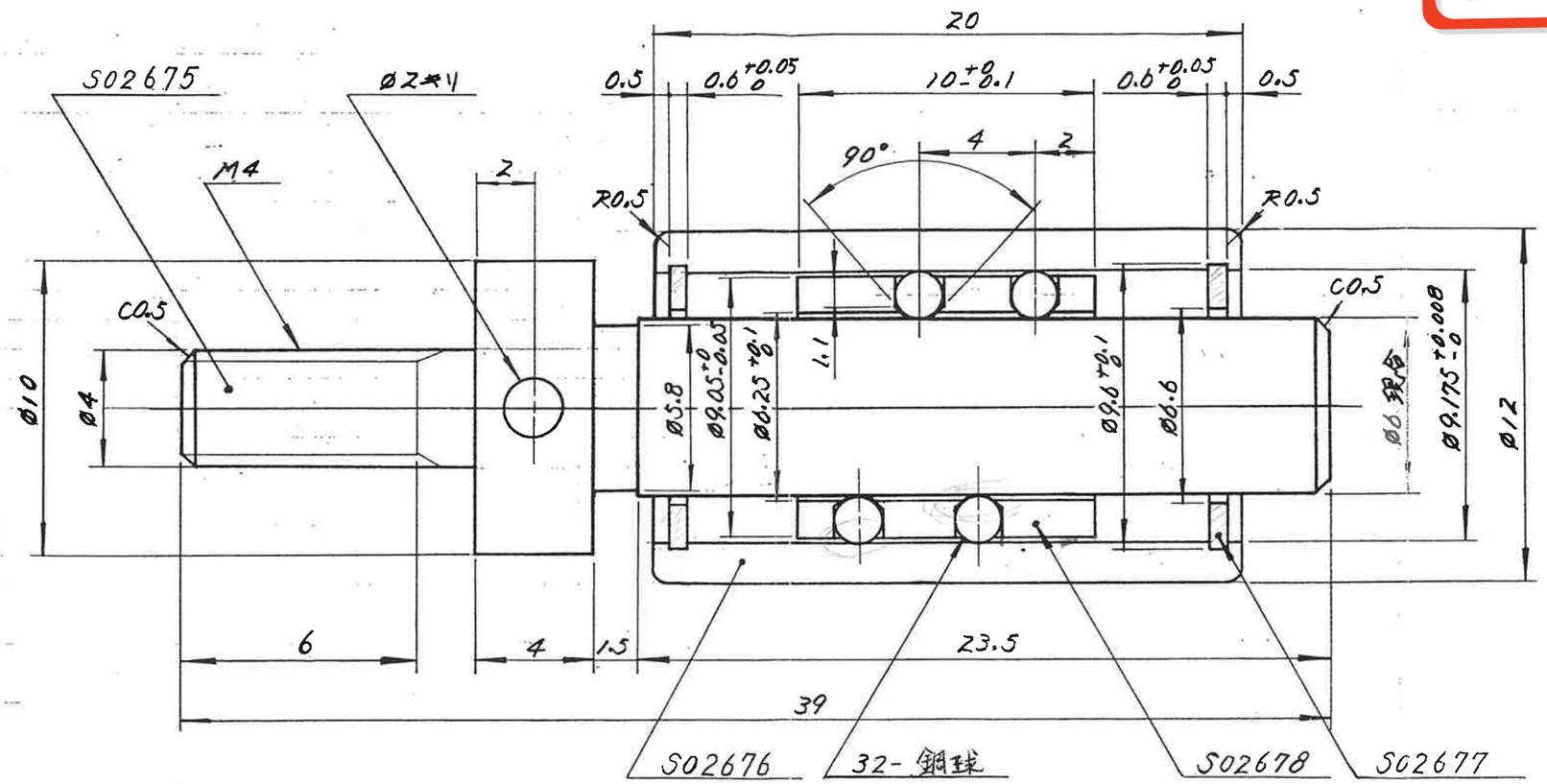

軸受仕様
・最大ストローク 15mm

軸仕様
・焼入Ø6部高周波焼入れ
・表面硬度 HRC 60～64
・焼入れ深サ 1mm以上

精度
・軸受内径 Ø6 +0.008 -0
軸外径 Ø6 +0.009 +0.001

・組合セ精度（選別組合セトス
最大スキマ −0.001
最小スキマ −0.004
平均スキマ −0.0025
（予圧）

一般寸法許容差	
一般角度許容差	
表面粗さ	

承認	検図	設計	投影法	材料	
				表面処理	
				部品名	ストロークボールベアリング Assy
TAKAGI SEIKO CO., LTD.			尺度 5/1	図番	S022117 頁 1/1